ГАЗ
МНОГОСЛОЙНАЯ СИСТЕМА

МНОГОСЛОЙНАЯ ГАЗОВАЯ ТРУБА
+
АКСЕССУАРЫ PRESS FITTING ГАЗ

AENOR
Producto Certificado

СЕРТИФИЦИРОВАНО ПО AENOR

В соответствии со стандартом UNE 53008-1: 2014:
«Многослойные трубопроводные системы для газоприемных установок с максимальным рабочим давлением (MOP), меньшим или равным 5 бар (500 кПа)»

МНОГОСЛОЙНЫЕ ТРУБЫ ГАЗ

ХАРАКТЕРИСТИКА:

Сегодня технологические исследования окончательно решили неопределенность в отношении выбора металлических труб или термопластичных материалов для установки систем водопровода или отопления с созданием трубы, способной объединять преимущества обоих материалов. Результатом стали многослойные трубы ISOLTUBEX S.L.

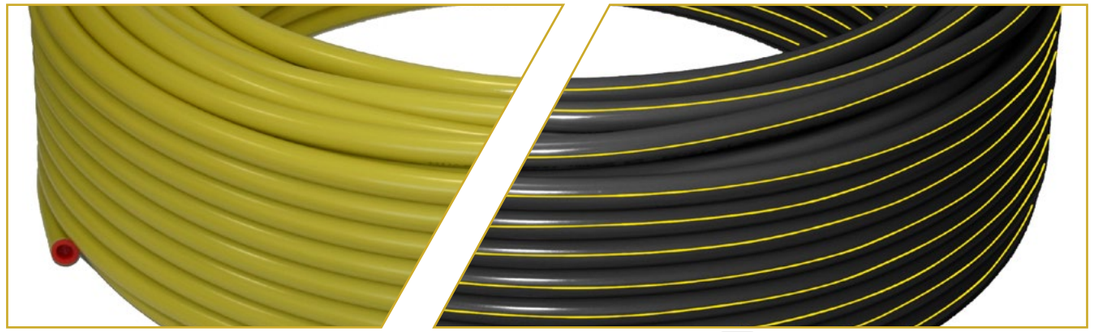

Трубы ISOLTUBEX полностью перерабатываются

Многослойная труба сочетает в себе достоинства металлопластиковых и полипропиленовых труб, которые обладают малым тепловым расширением, высокой износостойкостью (50 лет) и долговечностью, повышенной устойчивостью к агрессивным средам, 100 % кислородопроницаемостью и полной экологической безопасностью. Обладают чрезвычайной легкостью транспортировки и монтажа.

Наши трубы изготавливаются в соответствии со стандартом UNE 53008: «Канализационные системы из пластикового материала. Многослойные трубопроводные системы для газоприемных установок с максимальным рабочим давлением (CC) меньше или равно 5 бар (500 kPa), опубликованные в сентябре 2014 года.

Стандарт UNE 53008 включен в стандарт UNE 60670-3: 2014: «Газовые приемные установки, поставляемые с максимальным рабочим давлением (MOP), меньше или равно 5 бар. Часть 3: Трубы, фитинги, аксессуары и их соединения», в котором указаны ссылки на трубопроводные материалы и аксессуары, подходящие для реализации газовых установок приема газа, указанных в стандарте.

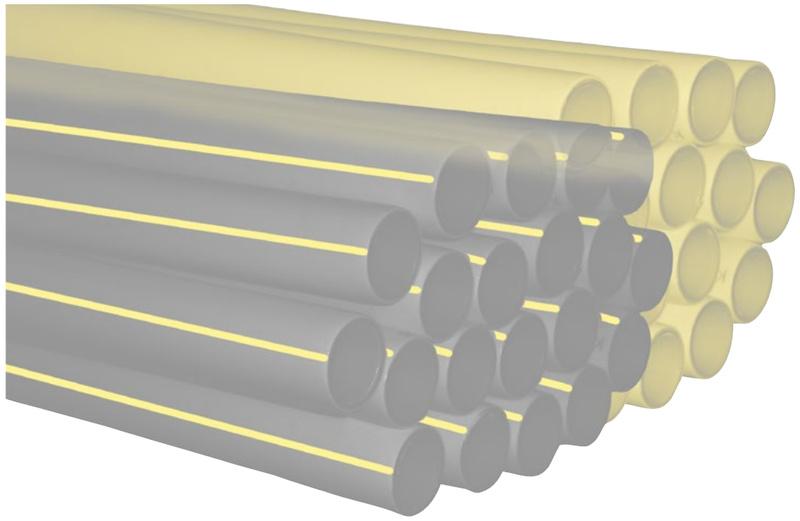

МНОГОСЛОЙНЫЕ ТРУБЫ - ГАЗ

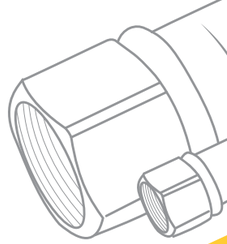

СВОЙСТВА:

Многослойная труба Isoltubex предназначена для монтажа внутри домового газового оборудования. Состав слоев трубы Isoltubex выглядит следующим образом:

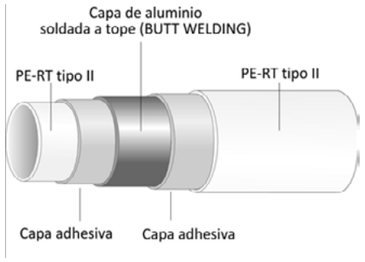

- **PERT ТИП II**

Многослойная труба из полиэтилена, сшитого электронно-лучевым методом (PE-XC). Алюминиевый слой выполняет антидиффузионные и стабилизирующие функции. Внешний слой защищает трубу от ультрафиолета и механических повреждений:

Устойчивость к коррозии: Способ изготовления внутренних и наружных стенок трубы в PE-RT придает трубе большую устойчивость к коррозии как против внешнего воздействия (защита от окружающей среды, контакт со строительными материалами и т.д.), так и внутреннего воздействия, производимого газовым конденсатом.

- **АЛЮМИНИЙ**

Сварной алюминиевый слой придает трубе улучшенные механические свойства.

Диаметр DN (mm)	Алюминиевая толщина (mm)	Общая толщина (mm)	Внутренний диаметр (mm)
16	0,20	2	12
20	0,25	2	16
25	0,30	2,5	20
32	0,45	3	26

Кислородный антидиффузионный барьер: алюминиевый слой внутри трубы предотвращает диффузию газов через него.

Низкий коэффициент расширения: (0,025 мм / м K). Алюминиевый слой обеспечивает большую стабильность размеров, улучшая его свойства по сравнению с другими типами труб.

Большая стабильность во время и после сборки: в многослойных трубах эластичность полиэтилена соединяет механическую стабильность, обеспечиваемую алюминием, что позволяет поддерживать форму трубы после монтажа. Благодаря этому специальному составу укладка и сборка установок осуществляется с полным комфортом. В следующих таблицах указаны как минимальное расстояние между опорами, так и минимальные радиусы изгиба.

Диаметр DN (mm)	16	20	25	32
Максимальное расстояние между опорами (m)	1.2	1.5	1.5	1.5

Диаметр DN (mm)	Минимальные радиусы кривизны (mm)		
	Ручная	С пружиной	Со сгибом
16	80	64	48
20	100	80	60
25	130	100	80
32	200	160	150
Минимальный радиус изгиба, указанный в таблице, должен всегда соблюдаться, чтобы избежать сужения трубопровода.			

АКСЕССУАРЫ ПРЕСС ФИТИНГИ - ГАЗ ДЛЯ МНОГОСЛОЙНЫХ ГАЗОВЫХ ТРУБ

ХАРАКТЕРИСТИКА:

Аксессуары Press Fitting Газ были спроектированы с целью достижения максимальной производительности и надежности в газовых установках. В сочетании с многослойной газовой трубой они образуют газовую многослойную систему, **сертифицированную по AENOR в соответствии со стандартом UNE 53008.**

Соединение аксессуаров Press Fitting с многослойной трубой обязательно должно выполняться с помощью электрического пресса, который гарантирует тяговое усилие 32 kN/cm2, используя щипцы RFIz или RFz при нажатии.

Отверстия, расположенные на одном конце втулки из нержавеющей стали (AISI 304), позволяют проверить, что трубка была вставлена до конца фитинга и что он остался в контакте с желтой антиэлектролитной прокладкой. Антиэлектролитическое соединение имеет функцию сохранения алюминия от возможных гальванических токов. Аксессуар комплектуется центральным корпусом из латуни CW617N с обработкой поверхности никелевым покрытием. Два сертифицированных уплотнительных кольца добавляются в соответствии со стандартом UNE-EN 549, чтобы гарантировать герметичность.

Ассортимент наших аксессуаров для гальванического прессования очень широк (Ø16 до Ø32), и они предназначены для использования вместе с нашей газовой многослойной трубой.

Аксесуары ISOLTUBEX Press Fitting Газ, легко идентифицируются, наш логотип и бренд четко отмечены как в корпусе аксессуара, так и в наконечниках из нержавеющей стали.

ПРЕИМУЩЕСТВА

1. Аксессуар из высококачественной латуни, CW617N, изготовленный с калиброванным стержнем для прямых фигур (соединение, редукция и т.д.) или процесс горячей штамповки для других фигур (уголки, тройники и т.д.), обеспечивающие компактную структуру.
2. Отличное уплотнение благодаря двойному уплотнительному кольцу NBR, обеспечивающему длительный срок службы.
3. Установка: простая, легкая, быстрая и безопасная.
4. Высококачественное антиэлектролитическое кольцо.
5. Труба может быть изогнута столько раз, сколько необходимо, сохраняя желаемую форму.
6. Устойчив к коррозии.
7. Кислородопроницаемость.
8. Низкий коэффициент расширения.

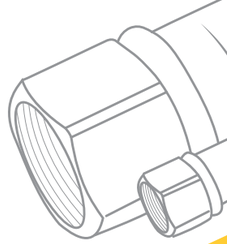

ПРИМЕНЕНИЕ МНОГОСЛОЙНОЙ ГАЗОВОЙ ТРУБЫ

Многослойный газопровод применяется к газовым установкам с максимальным рабочим давлением 5 бар и температуры от - 20 ° C до 60 ° C.

Согласно норме 53008-1:

Для внутренних применений мы изготавливаем многослойную трубу **желтого цвета**, которая соответствует всем необходимым испытаниям, чтобы гарантировать его использование внутри помещений.

Для наружных применений мы производим черную трубу с **тремя желтыми полосами**, которые соответствуют всем необходимым испытаниям, чтобы гарантировать ее использование снаружи, вне помещений.

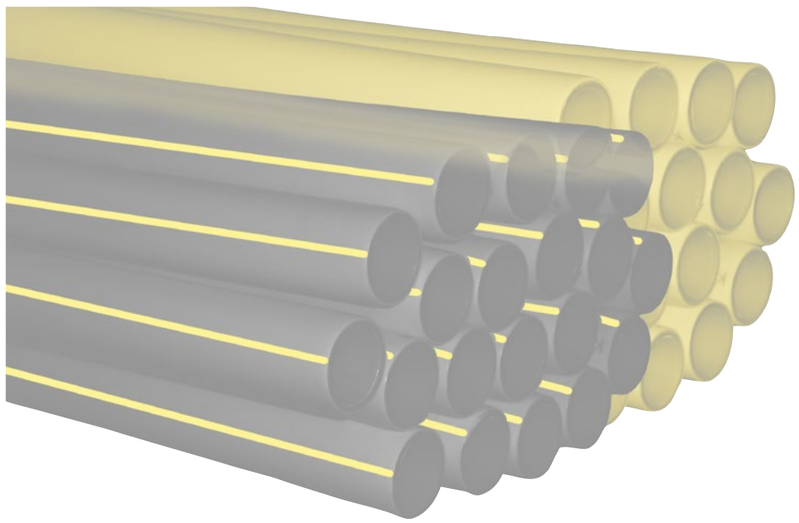

ИНСТРУКЦИИ МОНТАЖА для ГАЗОВОЙ МНОГОСЛОЙНОЙ СИСТЕМЫ

Перед началом сборки убедитесь, что трубы не были сломаны, не согнуты, не повреждены или, подходят для установки. Также необходимо проверить, чтобы используемые аксессуары не содержали каких-либо остатков грязи в любом из их компонентов или не имели какой-либо аномалии или ухудшения, что предотвращает их правильное использование.

ОЧЕНЬ ВАЖНО: ИСПОЛЬЗОВАНИЕ ДЕФОРМИРОВАНЫХ ТРУБ И/ИЛИ АКСЕССУАРОВ, В ПЛОХОМ СОСТОЯНИИ ИЛИ В УСЛОВИЯХ СОХРАНЕНИЯ ИЛИ ТЕХНИЧЕСКОГО ОБСЛУЖИВАНИЯ, НЕ ПРИГОДНЫХ ДЛЯ УСТАНОВКИ, ИСКЛЮЧАЕТ ГАРАНТИЮ.
(см. страницу гарантии и общие условия)

Все процессы сборки на нашем канале YouTube

1.

Отрежте трубу перпендикулярно ее длине, используя инструмент, который гарантирует чистый и точный срез (ножницы или дисковый резак).

2.

Когда дело доходит до получения очень крутой кривой, рекомендуется использовать внутреннюю или внешнюю пружину, согласно к диаметру трубы, которую мы собираемся сгибать (см. Стр. 43).

3.

Вставить калибратор/развертку код. AE внутри трубы, поворачивая по часовой стрелки, пока не заполнит до упора внутренний и внешний край. Такая операция необходима для облегчения вставки фитинга в трубу и предотвращения повреждения уплотнительных колец или их перемещения из корпуса.

4.

Смажьте часть вставленного аксессуара.
Смазка №. L-400

5.

Вставьте гильзу из нержавеющей стали в трубу смотровым отверстием наружу.

6.

Фитинг должен быть вставлен в трубу до основания так, чтобы гильза из нержавеющей стали была прикреплена к антиэлектролитной пластмассовой прокладке.

7.

Расположите клещи, согласно диаметру трубы на гильзе из нержавеющей стали, как можно ближе к антиэлектролизному соединению.

ИСПОЛЬЗУЙТЕ RFZ и RFIz JAWS для измерений 16x2, 20x2, 25x2, 5 и 32x3.

8.

ВНИМАНИЕ Isoltubex не несет ответственности за проблемы, которые могут возникнуть в результате использования неадекватных клещей или изношенного инструмента.

9.

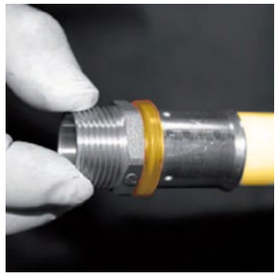

Переходите к нажатию: очень важно использовать электрические или электроаккумуляторные прессы, которые гарантируют осевое усилие 32 Кн / см2. Рекомендуется использовать только современные инструменты. Помните, что машины и щипцы имеют ограниченный срок службы, убедитесь, что ваше прессовое оборудование находится в идеальном рабочем состоянии и что щипцы не пострадали из-за использования.
После нажатия снимите щипцы, соединение уже выполнено.
Обратитесь к техническому руководству по эксплуатации. Следуйте инструкциям производителя.

ЭТИ АКСЕССУАРЫ PRESS FITTING, ВМЕСТЕ С МНОГОСЛОЙНЫМИ ТРУБАМИ, СООТВЕТСТВУЮТ МНОГОСЛОЙНОЙ СИСТЕМЕ ISOLTUBEX, СЕРТИФИЦИРОВАНЫ И ВЫПУСКАЮТСЯ ПО AENOR В СООТВЕТСТВИИ СО СТАНДАРТОМ UNE 53008

МНОГОСЛОЙНАЯ ТРУБА

ГАЗОВАЯ ТРУБА В ШТАБЕЛЕ - 4 метра -

ВНУТРЕННЕЕ ИСПОЛЬЗОВАНИЕ

ПОДХОДИТ ДЛЯ ВНУТРЕННИХ УСТАНОВОК. НЕ ПОДХОДИТ ДЛЯ ИСПОЛЬЗОВАНИЯ СНАРУЖИ БЕЗ ДОПОЛНИТЕЛЬНОЙ ЗАЩИТЫ

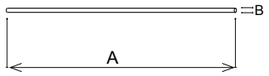

Код	Ø Труба	Размеры в штабеле		Вес в баре	ПАКЕТ			ПАЛЕТ 410x100x80 cm	
		A	B		nº Бар	Метров	Вес	nº Бар	Вес
MCGAS16-B4	16 x 2	400	1,6	0,42	50	200	21,00	1000	420,00
MCGAS20-B4	20 x 2	400	2,0	0,54	35	140	18,90	700	378,00
MCGAS25-B4	25 x 2,5	400	2,5	0,86	20	80	17,20	400	344,00
MCGAS32-B4	32 x 3	400	3,2	0,86	14	56	12,04	280	240,80
		cm	cm	kg	**един.**	mts.	kg	**един.**	kg

ГАЗОВАЯ ТРУБА В ШТАБЕЛЕ - 4 метра -

НАРУЖНОЕ ИСПОЛЬЗОВАНИЕ

ПОДХОДИТ ДЛЯ МОНТАЖА ВО ВНЕШНЕЙ СРЕДЕ ЧЕРНЫЕ С ЖЕЛТЫМИ ЛИНИЯМИ

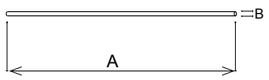

Код	Ø Труба	Размеры в штабеле		Вес в баре	ПАКЕТ			ПАЛЕТ 410x100x80 cm	
		A	B		nº Бар	Метров	Вес	nº Бар	Вес
MCNGAS16-B4	16 x 2	400	1,6	0,42	50	200	21,00	1000	420,00
MCNGAS20-B4	20 x 2	400	2,0	0,54	35	140	18,90	700	378,00
MCNGAS25-B4	25 x 2,5	400	2,5	0,86	20	80	17,20	400	344,00
MCNGAS32-B4	32 x 3	400	3,2	0,86	14	56	12,04	280	240,80
		cm	cm	kg	**един.**	mts.	kg	**един.**	kg

ТРУБА ГОФРИРОВАННАЯ В РУЛОНЕ

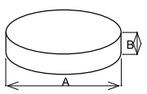

Код	Ø Труба	Метров	Размеры в штабеле		Вес	ПАЛЕТ	
			A	B		nº Рулонов	Вес
COGAS16	DN 19,4 mm	50	20	40	1,54	72	110,88
COGAS20	DN 24,0 mm	50	20	58	2,30	48	110,40
COGAS25	DN 29,5 mm	50	22	72	3,50	30	105,00
COGAS32	DN 36,4 mm	25	20	63	2,10	44	92,40
		mts.	cm	cm	kg	**един.**	kg

ЭТИ АКСЕССУАРЫ PRESS FITTING, ВМЕСТЕ С МНОГОСЛОЙНЫМИ ТРУБАМИ, СООТВЕТСТВУЮТ МНОГОСЛОЙНОЙ СИСТЕМЕ ISOLTUBEX, СЕРТИФИЦИРОВАНЫ И ВЫПУСКАЮТСЯ ПО AENOR В СООТВЕТСТВИИ СО СТАНДАРТОМ UNE 53008

МНОГОСЛОЙНАЯ ТРУБА

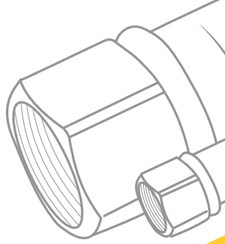

МНОГОСЛОЙНАЯ ТРУБА ГАЗ - Ящик -

ПОДХОДИТ ДЛЯ ВНУТРЕННИХ УСТАНОВОК. НЕ ПОДХОДИТ ДЛЯ ИСПОЛЬЗОВАНИЯ СНАРУЖИ БЕЗ ДОПОЛНИТЕЛЬНОЙ ЗАЩИТЫ

ПОДХОДИТ ДЛЯ ВНЕШНЕГО ИСПОЛЬЗОВАНИЯ ЧЕРНЫЙ С ЖЕЛТЫМИ ПОЛОСКАМИ

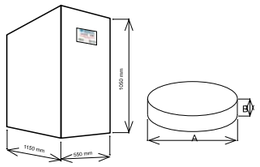

Код	Ø Труба	Мерт.	Размеры в рулоне		Вес	ЯЩИК			ПАЛЕТ	
			A	B		nº Рулонов	Метр.	Вес	nº Рулонов	Вес
MCGAS16-R25	16 x 2	**25**	55,0	14,0	2,65	**20**	500	53,00	80	212,00
MCGAS20-R25	20 x 2	**25**	57,5	17,0	3,40	**12**	300	40,80	48	163,20
MCGAS25-R25	25 x 2,5	**25**	63,0	15,0	5,38	**10**	250	53,80	40	215,20
MCNGAS16-R25	16 x 2	**25**	55,0	14,0	2,65	**20**	500	53,00	80	212,00
MCNGAS20-R25	20 x 2	**25**	57,5	17,0	3,40	**12**	300	40,80	48	163,20
MCNGAS25-R25	25 x 2,5	**25**	63,0	15,0	5,38	**10**	250	53,80	40	215,20
		mts.	cm	cm	kg	**един.**	mts.	kg	**един.**	kg

МНОГОСЛОЙНАЯ ТРУБА ГАЗ

ПОДХОДИТ ДЛЯ ВНУТРЕННИХ УСТАНОВОК. НЕ ПОДХОДИТ ДЛЯ ИСПОЛЬЗОВАНИЯ СНАРУЖИ БЕЗ ДОПОЛНИТЕЛЬНОЙ ЗАЩИТЫ

ПОДХОДИТ ДЛЯ ВНЕШНЕГО ИСПОЛЬЗОВАНИЯ ЧЕРНЫЙ С ЖЕЛТЫМИ ПОЛОСКАМИBANDAS AMARILLAS

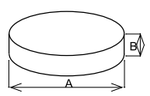

Код	Ø Труба	Метр.	Размеры в рулоне		Вес	ПАЛЕТ	
			A	B		nº Рулонов	Вес
MCGAS16-R100	16 x 2	100	63,0	17,5	10,60	24	254,40
MCGAS20-R100	20 x 2	100	67,0	21,5	13,60	22	299,20
MCGAS25-R50	25 x 2,5	50	83,0	20,0	10,75	16	172,00
MCGAS32-R50	32 x 3	50	93,0	17,0	16,75	16	268,00
MCNGAS16-R100	16 x 2	100	63,0	17,5	10,60	24	254,40
MCNGAS20-R100	20 x 2	100	67,0	21,5	13,60	22	299,20
MCNGAS25-R50	25 x 2,5	50	83,0	20,0	10,75	16	172,00
MCNGAS32-R50	32 x 3	50	93,0	17,0	16,75	16	268,00
		mts.	cm	cm	kg	**един.**	kg

ЭТИ АКСЕССУАРЫ PRESS FITTING, ВМЕСТЕ С МНОГОСЛОЙНЫМИ ТРУБАМИ, СООТВЕТСТВУЮТ МНОГОСЛОЙНОЙ СИСТЕМЕ ISOLTUBEX, СЕРТИФИЦИРОВАНЫ И ВЫПУСКАЮТСЯ ПО AENOR В СООТВЕТСТВИИ СО СТАНДАРТОМ UNE 53008

ФИТИНГИ ДЛЯ МНОГОСЛОЙНОЙ ГАЗОВОЙ ТРУБЫ
Для труб 16x2, 18x2, 20x2, 25x2,5, 32x3

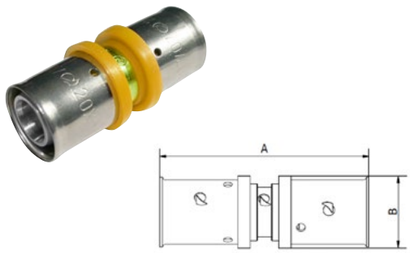

СОЕДИНИТЕЛЬ

Код	Размеры	A	B	Вес		
GU16	16	58,76	20,30	44	45	360
GU20	20	60,00	24,30	61	30	240
GU25	25	73,00	30,28	106	15	120
GU32	32	73,40	37,30	149	10	80
	∅	mm	mm	g	един.	един.

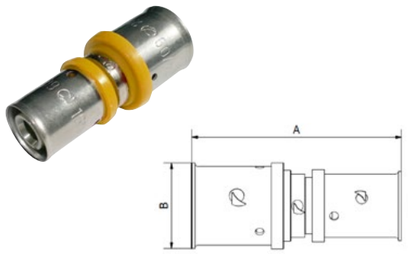

ПЕРЕХОДНИК

Код	Размеры	A	B	Вес		
GR2016	20 - 16	57,20	24,30	55	37	296
GR2520	25 - 20	65,10	30,28	86	20	160
GR3225	32 - 25	73,20	37,30	132	12	96
	∅	mm	mm	g	един.	един.

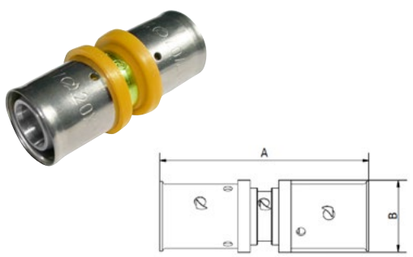

ПЕРЕХОДНИК

Код	Размеры	A	B	Вес		
GTRAN32	32	73,40	37,30	149	10	80
	∅	mm	mm	g	един.	един.

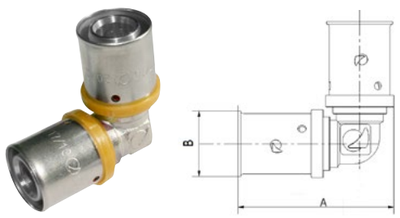

УГОЛОК 90⁰

Код	Размеры	A	B	Вес		
GC16	16	46,40	20,30	53	32	256
GC20	20	49,85	24,30	74	22	176
GC25	25	64,15	30,28	134	11	88
GC32	32	71,35	37,30	194	6	48
	∅	mm	mm	g	един.	един.

ЭТИ АКСЕССУАРЫ PRESS FITTING, ВМЕСТЕ С МНОГОСЛОЙНЫМИ ТРУБАМИ, СООТВЕТСТВУЮТ МНОГОСЛОЙНОЙ СИСТЕМЕ ISOLTUBEX, СЕРТИФИЦИРОВАНЫ И ВЫПУСКАЮТСЯ ПО AENOR В СООТВЕТСТВИИ СО СТАНДАРТОМ UNE 53008

ФИТИНГИ ДЛЯ МНОГОСЛОЙНОЙ ГАЗОВОЙ ТРУБЫ
Для труб 16x2, 18x2, 20x2, 25x2,5, 32x3

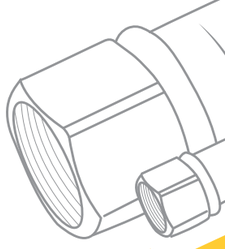

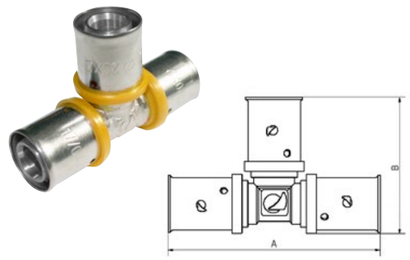

ТРОЙНИК

Код	Размеры	A	B	Вес		
GT16	16	71,20	45,75	75	20	160
GT20	20	75,20	49,75	107	14	112
GT25	25	98,00	64,14	192	6	48
GT32	32	105,40	71,05	273	4	32
	∅	mm	mm	g	един.	един.

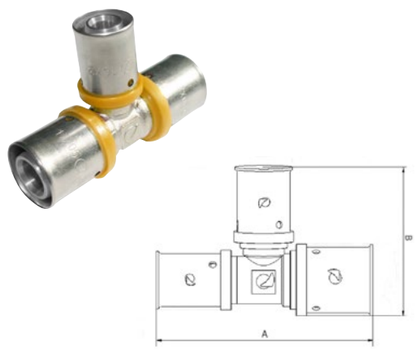

ТРОЙНИК РЕДУКЦИОННЫЙ

Код	Размеры	A	B	Вес		
GTR201616	20-16-16	71,20	49,75	89	20	160
GTR201620	20-16-20	71,20	49,75	96	14	112
GTR202016	20-20-16	76,20	49,75	102	18	144
GTR251616	25-16-16	84,10	54,80	110	10	80
GTR251625	25-16-25	91,00	54,80	150	9	72
GTR252020	25-20-20	84,10	54,75	134	10	80
GTR252025	25-20-25	92,00	55,25	160	8	64
GTR252516	25-25-16	91,00	54,80	150	9	72
GTR252520	25-25-20	88,60	64,15	165	7	56
GTR322525	32-25-25	98,70	69,15	225	5	40
GTR322532	32-25-32	98,40	71,15	240	5	40
	Ø	mm	mm	g	един.	един.

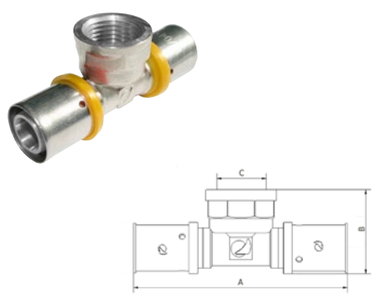

ТРОЙНИК С ПЕРЕХОДОМ НА ВНУТРЕННЮЮ РЕЗЬБУ

Код	Размеры	A	B	C	Вес		
GTH1612	16 - 1/2"	83,20	33,15	G1/2	104	16	128
GTH2012	20 - 1/2"	83,20	37,15	G1/2	120	12	96
GTH2034	20 - 3/4"	89,20	37,15	G3/4	155	10	80
GTH2534	25 - 3/4"	105,00	41,64	G3/4	205	7	56
	Ø	mm	mm		g	един.	един.

МНОГОСЛОЙНАЯ СИСТЕМА ГАЗ СЕРТИФИКАТ

ЭТИ АКСЕССУАРЫ PRESS FITTING, ВМЕСТЕ С МНОГОСЛОЙНЫМИ ТРУБАМИ, СООТВЕТСТВУЮТ МНОГОСЛОЙНОЙ СИСТЕМЕ ISOLTUBEX, СЕРТИФИЦИРОВАНЫ И ВЫПУСКАЮТСЯ ПО AENOR В СООТВЕТСТВИИ СО СТАНДАРТОМ UNE 53008

ФИТИНГИ ДЛЯ МНОГОСЛОЙНОЙ ГАЗОВОЙ ТРУБЫ
Для труб 16x2, 18x2, 20x2, 25x2,5, 32x3

УГОЛОК С ПЕРЕХОДОМ НА ВНЕШНЮЮ РЕЗЬБУ

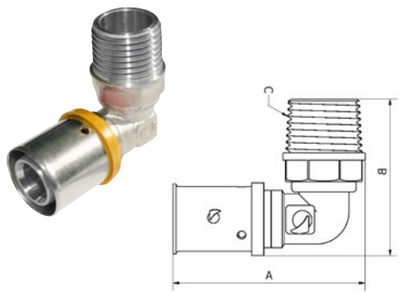

Код	Размер	A	B	C	Вес		
GCM1612	16 - 1/2''	53,10	43,65	R1/2	73	25	200
GCM2012	20 - 1/2''	52,60	46,99	R1/2	85	20	160
GCM2034	20 - 3/4''	57,10	47,65	R3/4	91	14	112
GCM2534	25 - 3/4''	65,00	53,15	R3/4	128	12	96
	∅	mm	mm		g	един.	един.

УГОЛОК С ПЕРЕХОДОМ НА ВНУТРЕННЮЮ РЕЗЬБУ

Код	Размер	A	B	C	Вес		
GCH1612	16 - 1/2''	55,60	29,50	G1/2	71	30	240
GCH2012	20 - 1/2''	55,60	33,00	G1/2	86	22	176
GCH2034	20 - 3/4''	60,00	33,00	G3/4	91	15	120
GCH2534	25 - 3/4''	69,00	36,50	G3/4	127	10	80
	∅	mm	mm		g	един.	един.

УГОЛОК ВНУТРЕННЯЯ РЕЗЬБА С КРОНШТЕЙНОМ

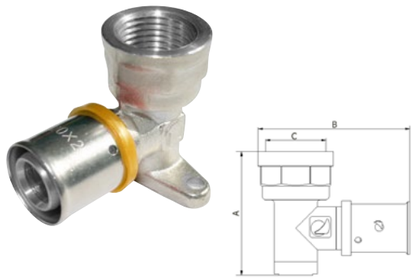

Код	Размер	A	B	C	Вес		
GCSH1612	16 - 1/2''	46,00	55,60	G1/2	107	14	112
GCSH2012	20 - 1/2''	46,00	55,60	G1/2	120	12	96
	∅	mm	mm		g	един.	един.

ЭТИ АКСЕССУАРЫ PRESS FITTING, ВМЕСТЕ С МНОГОСЛОЙНЫМИ ТРУБАМИ, СООТВЕТСТВУЮТ МНОГОСЛОЙНОЙ СИСТЕМЕ ISOLTUBEX, СЕРТИФИЦИРОВАНЫ И ВЫПУСКАЮТСЯ ПО AENOR В СООТВЕТСТВИИ СО СТАНДАРТОМ UNE 53008

ФИТИНГИ ДЛЯ МНОГОСЛОЙНОЙ ГАЗОВОЙ ТРУБЫ
Для труб 16x2, 18x2, 20x2, 25x2,5, 32x3

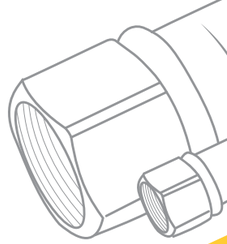

ПЛАСТИНА ДЛЯ УГОЛКА УСТАНОВОЧНОГО

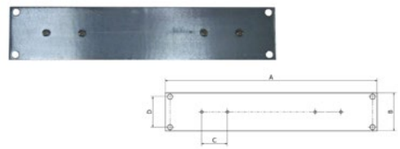

Код	A	B	C	D	Вес		
PLACA	255,00	50,00	34,00	40,00	236	10	100
	mm	mm	mm	mm	g	един.	един.

ПЕРЕХОДНИК НА ВНЕШНЮЮ РЕЗЬБУ

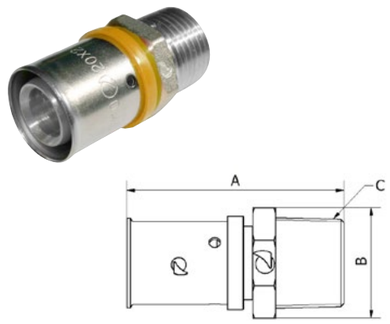

Код	Размер	A	B	C	Вес		
GEM1612	16 - 1/2''	46,60	26,00	R1/2	50	50	400
GEM2012	20 - 1/2''	46,60	26,00	R1/2	57	40	320
GEM2034	20 - 3/4''	47,60	31,00	R3/4	70	35	280
GEM2534	25 - 3/4''	55,50	31,00	R3/4	93	18	144
GEM251	25 - 1''	56,50	39,00	R1	114	16	128
GEM321	32 - 1''	56,70	39,00	R1	129	14	112
	∅	mm	mm		g	един.	един.

ПЕРЕХОДНИК НА ВНУТРЕННЮЮ РЕЗЬБУ

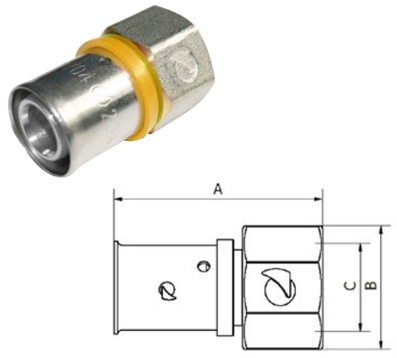

Код	Размер	A	B	C	Вес		
EH1612	16-1/2''	43,60	28,00	G1/2	54	40	320
EH2012	20-1/2''	43,60	28,00	G1/2	61	35	280
EH2034	20-3/4''	43,60	33,00	G3/4	67	30	240
EH251	25-1''	52,50	41,00	G1	117	12	96
EH321	32-1''	52,70	41,00	G1	131	12	96
	∅	mm	mm		g	един.	един.

ЭТИ АКСЕССУАРЫ PRESS FITTING, ВМЕСТЕ С МНОГОСЛОЙНЫМИ ТРУБАМИ, СООТВЕТСТВУЮТ МНОГОСЛОЙНОЙ СИСТЕМЕ ISOLTUBEX, СЕРТИФИЦИРОВАНЫ И ВЫПУСКАЮТСЯ ПО AENOR В СООТВЕТСТВИИ СО СТАНДАРТОМ UNE 53008

ФИТИНГИ ДЛЯ МНОГОСЛОЙНОЙ ГАЗОВОЙ ТРУБЫ
Для труб 16x2, 18x2, 20x2, 25x2,5, 32x3

ПЕРЕХОДНИК УПЛОТНИТЕЛЬНЫЙ МОБИЛЬНЫЙ

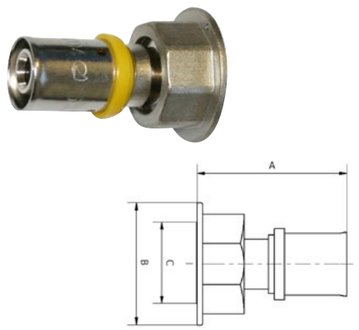

Код	Размер	A	B	C	Вес		
GRM1612	16 - 1/2''	51,40	31,50	G1/2	68	48	384
GRM1634	16 - 3/4''	50,00	39,20	G3/4	75	30	240
GRM2020150	20 - 20/150	52,60	28,00	M20 X 1,5	100	24	192
GRM2034	20 - 3/4''	53,60	33,00	G3/4	88	24	192
GRM2078	20 - 7/8''	51,00	41,50	G7/8	100	20	160
GRM2534	25 - 3/4''	60,63	39,20	G3/4	160	18	144
GRM2578	25 - 7/8''	61,60	41,50	G7/8	129	14	112
GRM321	32 - 1''	68,20	45,50	G1	184	14	112
	∅	mm	mm		g	един.	един.

АДАПТЕР УПЛОТНИТЕЛЬНЫЙ МОБИЛЬНЫЙ С ВНУТРЕННЕЙ РЕЗЬБОЙ, С ВЫХОДОМ ДЛЯ ДАВЛЕНИЯ

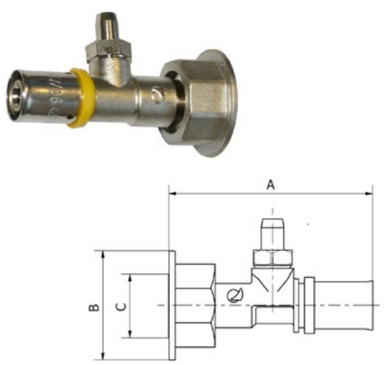

Код	Размер	A	B	C	Вес		
GRMTDC1634	16 - 3/4''	73,45	39,20	G3/4	125	18	144
GRMTDC1678	16 - 7/8''	73,50	41,50	G7/8	126	18	144
GRMTDC2012	20 - 1/2''	72,10	31,50	G1/2	113	20	160
GRMTDC2034	20 - 3/4''	74,45	39,25	G3/4	135	15	120
GRMTDC2078	20 - 7/8''	73,50	41,50	G7/8	136	15	120
GRMTDC2578	25 - 7/8''	80,00	41,50	G7/8	163	14	112
	∅	mm	mm		g	един.	един.

АДАПТЕР УПЛОТНИТЕЛЬНЫЙ МОБИЛЬНЫЙ С, ВНУТРЕННЕЙ РЕЗЬБОЙ С РАЗЬЕМОМ ПАТЕРСОН

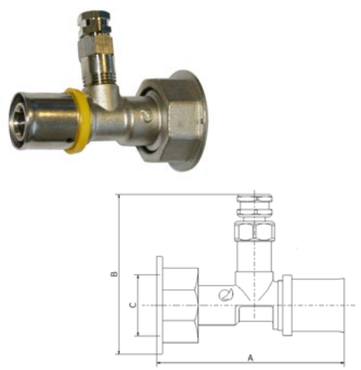

Код	Размер	A	B	C	Вес		
GRMTP2034	20 - 3/4''	75,15	64,16	G3/4	144	15	120
GRMTP2078	20 - 7/8''	73,50	66,65	G7/8	145	12	96
GRMTP2578	25 - 7/8''	80,00	66,65	G7/8	171	12	96
	∅	mm	mm		g	един.	един.

ЭТИ АКСЕССУАРЫ PRESS FITTING, ВМЕСТЕ С МНОГОСЛОЙНЫМИ ТРУБАМИ, СООТВЕТСТВУЮТ МНОГОСЛОЙНОЙ СИСТЕМЕ ISOLTUBEX, СЕРТИФИЦИРОВАНЫ И ВЫПУСКАЮТСЯ ПО AENOR В СООТВЕТСТВИИ СО СТАНДАРТОМ UNE 53008

ФИТИНГИ ДЛЯ МНОГОСЛОЙНОЙ ГАЗОВОЙ ТРУБЫ
Для труб 16x2, 18x2, 20x2, 25x2,5, 32x3

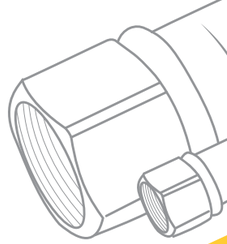

ТЕРМИЧЕСКИЙ ПРЕДОХРАНИТЕЛЬ ВНУТРЕННЯЯ РЕЗЬБА

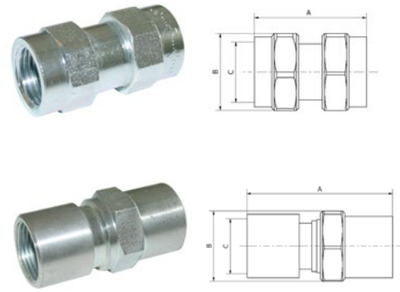

Код	Размер	A	B	C	Вес		
GDSTHH12	1/2''	54,5	29,2	G1/2	125	1	15
GDSTHH34	3/4''	70,0	36,9	G3/4	198	1	15
	∅	mm	mm		g	един.	един.

ОГРАНИЧИТЕЛЬ ПОТОКА ВНЕШНЯЯ-ВНУТРЕННЯЯ РЕЗЬБА

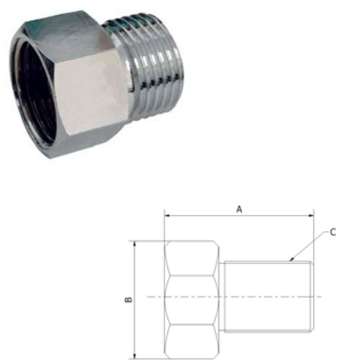

Код	Разме	Каудал	A	B	C	Вес		
GLC12	1/2''	1,5 m3/h	29,14	27,88	G1/2	51	-	1
GLC20150	20/150	1,5 m3/h	29,14	27,88	M20x1,5	52	-	1
	∅		mm	mm		g	един.	един.

ОГРАНИЧИТЕЛЬ ПОТОКА (РАСХОДА) ВНЕШНЯЯ-ВНУТРЕННЯЯ

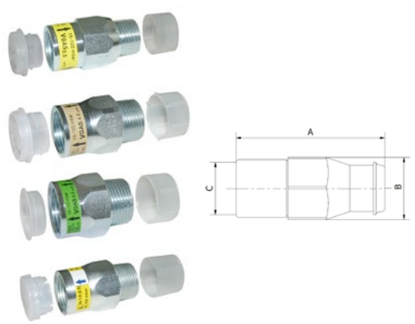

Код	Размер	Каудал	A	B	C	Вес		
GLC25-1/2	1/2''	2,5 m3/h	59,00	29,00	G1/2	117	-	25
GLC25-3/4	3/4''	2,5 m3/h	60,00	35,10	G3/4	186	-	15
GLC4-3/4	3/4''	4,0 m3/h	59,30	35,10	G3/4	149	-	10
GLC6-1	1''	6,0 m3/h	56,00	45,00	G1	260	-	10
	∅		mm	mm		g	един.	един.

ЭТИ АКСЕССУАРЫ PRESS FITTING, ВМЕСТЕ С МНОГОСЛОЙНЫМИ ТРУБАМИ, СООТВЕТСТВУЮТ МНОГОСЛОЙНОЙ СИСТЕМЕ ISOLTUBEX, СЕРТИФИЦИРОВАНЫ И ВЫПУСКАЮТСЯ ПО AENOR В СООТВЕТСТВИИ СО СТАНДАРТОМ UNE 21003

ФИТИНГИ ДЛЯ МНОГОСЛОЙНОЙ ГАЗОВОЙ ТРУБЫ
Для труб 16x2, 18x2, 20x2, 25x2,5, 32x3

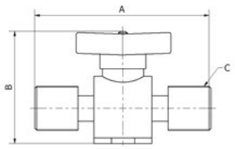

КЛАПАН БЕЗОПАСНОСТИ

Код	Размер	A	B	C	Вес		
GVAL-S12	1/2'' X 1/2''	75,5	60,61	G1/2	217	-	1
GVAL-S20150	20/150 X 20/150	75,5	60,61	M20X1,50	217	-	1
	∅	mm	mm		g	един.	един.

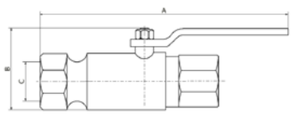

ШАРОВЫЙ КРАН - ТЕРМИЧЕСКОЕ УСТРОЙСТВО

Код	Размер	A	B	C	Вес		
GVAL12	1/2''	147,9	59,60	G1/2	332	-	1
GVAL34	3/4''	160,25	62,20	G3/4	337	-	1
GVAL1	1''	205,20	80,96	G1	975	-	1
	∅	mm	mm		g	един.	един.

Он состоит из теплового предохранителя, который перекрывает подачу газа при температуре выше + 95ºC.

УПЛОТНИТЕЛЬ - КЛЕЙ

Код	Размер	A	B	C	Вес		
GSELLANTE	100 ML	177	48	28	76	1	1
		mm	mm		g	един.	един.

Анаэробный клей, подходящий для герметизации резьбовых металлических соединений. Подходит для уплотнения газа, СНГ, сжатого воздуха, масел, топлива, ХФУ, питьевой воды и других химических продуктов. Его низкий коэффициент трения обеспечивает легкую сборку, а его тиксотропные свойства предотвращают миграцию продукта в резьбу до и во время отверждения. Заменяет тефлон ленту и ПТФЭ. Термостойкий продукт образует прочную пленку со средней устойчивостью к разборке. Устойчив к ударам, вибрациям, тепловому удару и сохраняет свои герметизирующие свойства в температурном диапазоне от -55 ° C до + 150 °C с перебоями + 230 °C **.

ЭТИ АКСЕССУАРЫ PRESS FITTING, ВМЕСТЕ С МНОГОСЛОЙНЫМИ ТРУБАМИ, СООТВЕТСТВУЮТ МНОГОСЛОЙНОЙ СИСТЕМЕ ISOLTUBEX, СЕРТИФИЦИРОВАНЫ И ВЫПУСКАЮТСЯ ПО AENOR В СООТВЕТСТВИИ СО СТАНДАРТОМ UNE 21003

ФИТИНГИ ДЛЯ МНОГОСЛОЙНОЙ ГАЗОВОЙ ТРУБЫ
Для труб 16x2, 18x2, 20x2, 25x2,5, 32x3

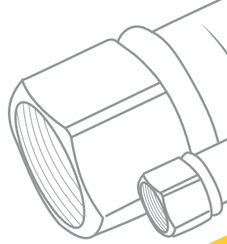

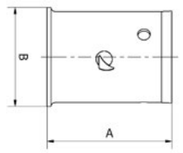

СТАЛЬНАЯ ГИЛЬЗА

Код	Размер	A	B	Вес		
CI16	16	24,14	18,17	7	-	100
CI20	20	23,90	22,70	10	-	100
CI25	25	31,60	28,12	17	-	50
CI32	32	31,70	34,80	22	-	30
	∅	mm	mm	g	един.	един.

КОЛЬЦО УПЛОТНИТЕЛЬНОЕ ЭЛЕКТРОЛИЗ

Код	Размер	A	B	Вес		
GJE16	16	20,40	5,50	0,50	-	100
GJE20	20	24,30	5,50	0,50	-	100
GJE25	25	30,30	5,50	0,50	-	100
GJE32	32	37,30	6,00	1,00	-	100
	∅	mm	mm	g	един.	един.

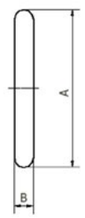

УПЛОТНИТЕЛЬНОЕ КОЛЬЦО EPDM

Код	Размер	A	B	Вес		
JG16	16	12,1	1,6	0,50	-	100
JG20	20	16,1	1,6	0,50	-	100
JG25	25	20,1	2,1	0,50	-	100
JG32	32	26,1	2,1	1,00	-	100
	∅	mm	mm	g	един.	един.

ФИТИНГИ ДЛЯ МНОГОСЛОЙНОЙ ГАЗОВОЙ ТРУБЫ
Для труб 16x2, 18x2, 20x2, 25x2,5, 32x3

ДРЕЛЬ

Код	Характеристики	Длн. Прф.	Шрн. Прф.	Проф. Прф.	Вес Прф.		
TALADRO	Сверлильный станок с регулировкой затяжки.	31,0	28,0	10,0	3751	-	5
		cm	cm	cm	g	един.	един.

Технические характеристики	
Скорость вращения	0-350 / 0-900 rpm
Уровень соединительной муфты	19 + 1
Зажимная способность патрона	max. 10 mm
Напряжение зарядки, аккумулятор	18V d.c
Ток заряда, аккумулятор	400 mA
Сетевое напряжение, зарядное уств.	230V - 50Hz
Время зарядки	3 - 5 h
Тип аккумулятора	NI - CD
Вес машины	1,7 Kg

Универсальный к любому типу бытовой электрической дрели

РОЗВЕРТКА/РАСШИРИТЕЛЬ ВНУТРЕННИЙ

Код	Размер	Длинна	Ширина	Глубина	Вес		
AE16	16	6,50	3,50	3,50	51	-	1
AE20	20	6,50	3,50	3,50	64	-	1
AE25	25	6,50	4,00	4,00	83	-	1
AE32	32	6,50	4,00	4,00	102	-	1
	Ø	cm	cm		g	един.	един.

РОЗВЕРТКА РУЧНАЯ

Код	Длинна	Ширина	Глубина	Вес		
MAN	13	5	5	156	-	1
	cm	cm		g	един.	един.

Включает розвертку ручную и калибровки Ø16, Ø20 и Ø25

НАБОР КАЛИБРАТОР/РАЗВЕРТКА

Код	Размер	Длн. Порт.	Шрн.Порт.	Проф.Порт	Вес		
KITA	16 -20 - 25	24	20	5	551	-	1
	Ø	cm	cm		g	един.	един.

ИНСТРУМЕНТЫ

ФИТИНГИ ДЛЯ МНОГОСЛОЙНОЙ ГАЗОВОЙ ТРУБЫ
Для труб 16x2, 18x2, 20x2, 25x2,5, 32x3

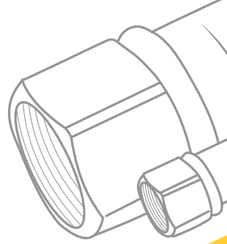

КАЛИБРАТОР/РАСШИРИТЕЛЬ

Код	Размер	Длинна	Ширина	Глубина	Вес		
A161820	16 - 18 - 20	10	9	2,5	56	9	72
A202532	20 - 25 - 32	12	11	2,5	85	10	100
	Ø	cm	cm	cm	g	един.	един.

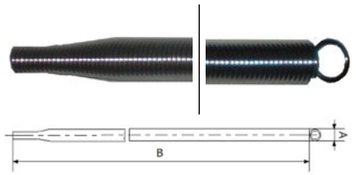

ПРУЖИНА ВНУТРЕННЯЯ

Код	Размер	A	B	Вес		
MUELLINT16	16	11,00	800	186	-	90
MUELLINT20	20	16,50	800	290	-	80
MUELLINT25	25	17,00	800	490	-	40
MUELLINT32	32	22,50	800	645	-	20
	Ø	mm	mm	g	един.	един.

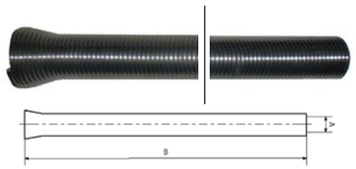

ПРУЖИНА ВНЕШНЯЯ

Код	Размер	A	B	Вес		
MUELLEX16	16	18,00	500	318	-	60
MUELLEX20	20	22,00	500	478	-	25
MUELLEX25	25	28,00	500	724	-	25
MUELLEX32	32	34,00	500	1009	-	25
	Ø	mm	mm	g	един.	един.

СМАЗКА

Код	Характеристики	Выст.	Ø	Вес		
L-400		21,0	6,00	375	4	24
		cm	cm	g	едн.	едн.

Прозрачная жидкость идеального качества. Его оптимальные результаты не забирают много времени, чтобы проявлятся в его приминении между контактными поверхностями, защищающими и устраняющими влагу, они являются антикоррозионными и хорошо смазываемыми. Идеальный протектор для уплотнений. Емкость 400 ml

НОЖНИЦЫ

Код	Для труб	Длинна	Ширина	Глубина	Peso		
TIJ1632	Ø16 hasta Ø32	10,5	23,0	2,5	544	-	1
		cm	cm	cm	g	едн.	едн.

ФИТИНГИ ДЛЯ МНОГОСЛОЙНОЙ ГАЗОВОЙ ТРУБЫ
Для труб 16x2, 18x2, 20x2, 25x2,5, 32x3

Клещи “RFIz”

КЛЕЩИ “RFIz”

Код	Размер	Длн.	Шир.	Глуб.	Вес		
RFIz 16	16	9,5	14,5	4,5	1834	-	1
RFIz 20	20	9,5	14,5	4,5	1818	-	1
RFIz 25	25	10,0	15,5	4,5	2112	-	1
RFIz 32	32	10,0	14,4	4,5	1824	-	1
	Ø	mm	mm	mm	g		едн.

Приспосабливаемый к большинству радиальных прессов, существующих на рынке

КЛЕЩИ ЭЛЕКТРИЧЕСКИЕ

Код	Характеристика		
572111	Универсальный, удобный электроинструмент с принудительным процесом прессовки для изготовления пресс-соединений всех стандартных систем пресс-фитинга. Пресс-соединения D 10 – 108 (110) мм / D ⅜ – 1”. REMS Пауер-Пресс ACC – универсальный, до D 110 мм. С принудительным процессом прессовки. Молниеносная, надёжная прессовка. Автоматический фиксатор пресс - клещей.	-	1
			едн.

КЛЕЩИ АККУМУЛЯТОРНЫЕ

Код	Характеристика		
571014	REMS ACC- это универсальный пресс для скрепления труб посредством фитингов. Он может работать от аккумулятора (что полезно в труднодоступных местах) или от сети - когда требуется длительная бесперебойная эксплуатация. Инструмент очень компактен и подойдет для фитингов диаметром до 40 мм. Инструмент позволяет максимально автоматизировать работу, так после завершения прессовки, автоматически, производится процедура реверса.	-	1
			едн.